【19】中華民國　　【12】專利公報　（U）

【11】證書號數：M673937
【45】公告日： 中華民國 114 (2025) 年 08 月 21 日
【51】Int. Cl.：　*F16J15/50　(2006.01)*　*F16K41/06　(2006.01)*
新型　全 3 頁

【54】名　稱：　密封元件

【21】申請案號：　114204494　【22】申請日： 中華民國 114 (2025) 年 05 月 05 日

【72】新型創作人：林昭獻 (TW)
【71】申 請 人：　培凱有限公司
高雄市大寮區和業二路 36 號
【74】代 理 人：　顏娴烊

(NOTE)備註：　相同的創作已於同日申請發明專利(Another patent application for invention in respect of the same creation has been filed on the same date)

【57】申請專利範圍

1. 一種密封元件，包含：
一固定單元，包括一用以鎖設固定於一外部機構上的靜止環，及一套設於該靜止環上的外密封圈；及
一轉動單元，限位於該固定單元內且套設於該外部機構的一轉軸上並隨該轉軸轉動，該轉動單元轉動時不與該固定單元接觸，其中，該轉動單元包括一轉動環，及至少一設置於該轉動環之一內環側且與該轉軸接觸的內密封圈，該轉動環之一外環側上形成有複數呈凸起狀的阻隔部，所述阻隔部是沿著該轉軸的直徑方向朝向該靜止環的方向延伸。
2. 如請求項 1 所述的密封元件，其中，該靜止環具有一鎖設固定於該外部機構上的內擋止部，一連接該內擋止部且環繞該轉動環的圍繞部、一連接該圍繞部的外擋止部，及一設置於該圍繞部上且位於該內擋止部與外擋止部之間的凸緣部，該凸緣部與該外擋止部共同限位該轉動環。
3. 如請求項 2 所述的密封元件，其中，該靜止環之該凸緣部之內徑的最大距離，是小於該轉動環之任一阻隔部之外徑的最大距離。
4. 如請求項 3 所述的密封元件，其中，該轉動環還具有一朝向該靜止環之外擋止部的外側面，及一設置於該外側面的環凸部。
5. 如請求項 2 所述的密封元件，其中，該靜止環之圍繞部具有一朝向該轉動環的傾斜面，該轉動環之所述阻隔部的外徑會隨著與該傾斜面之間的間距而有不同。
6. 如請求項 1 所述的密封元件，其中，該靜止環還包括一排放孔。
7. 如請求項 1 所述的密封元件，其中，該轉動單元的內密封圈的數量為複數且間隔設置。

圖式簡單說明

圖 1 是一示意圖，說明現有密封件安裝於轉軸上的形態；圖 2 是一局部剖視示意圖，為本創作密封元件之較佳實施例；圖 3 是一示意圖，說明較佳實施例安裝於轉軸上的形態；及圖 4 局部放大圖，為圖 3 中框示處的放大態樣。

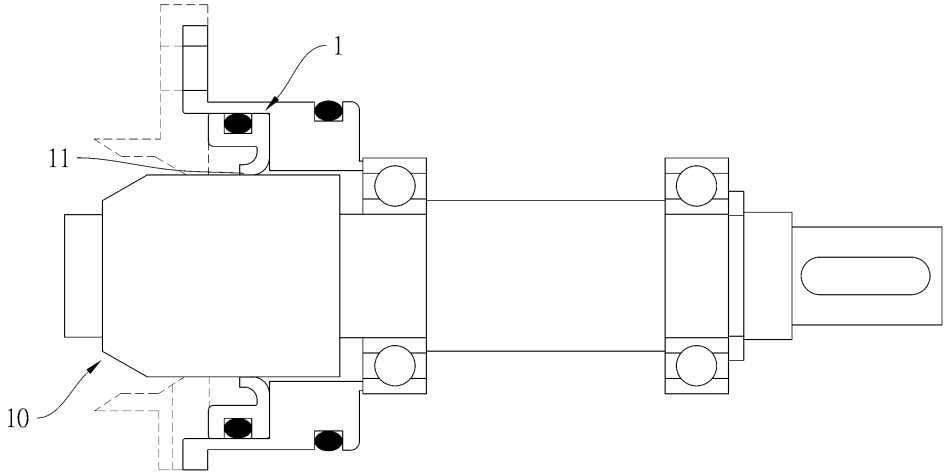

圖 1

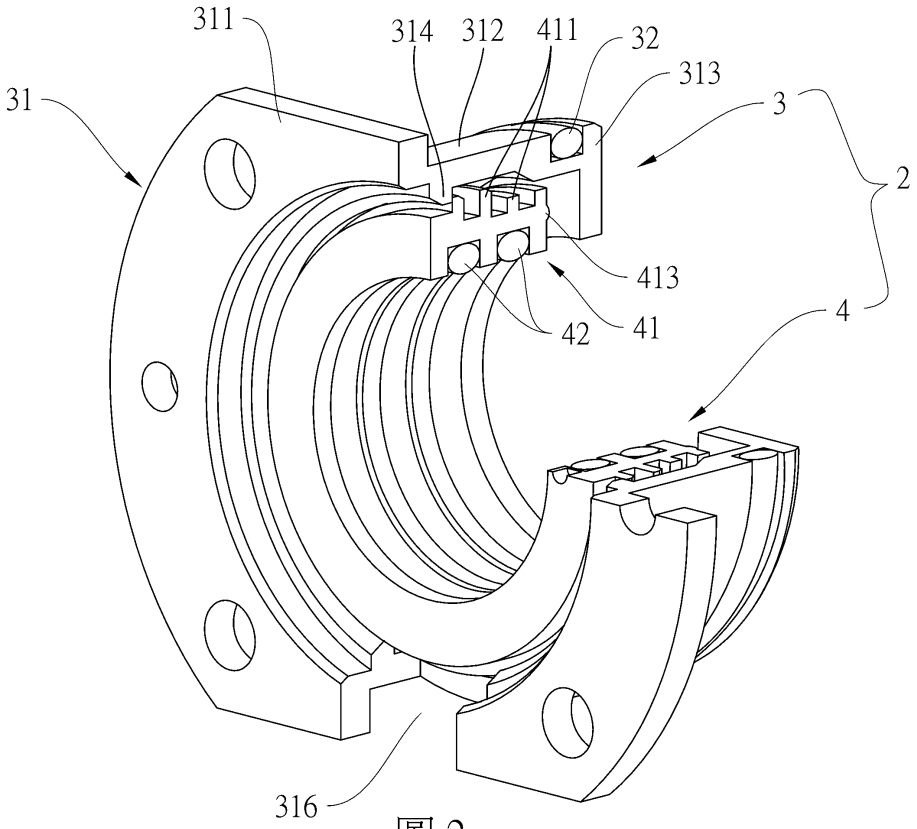

圖 2

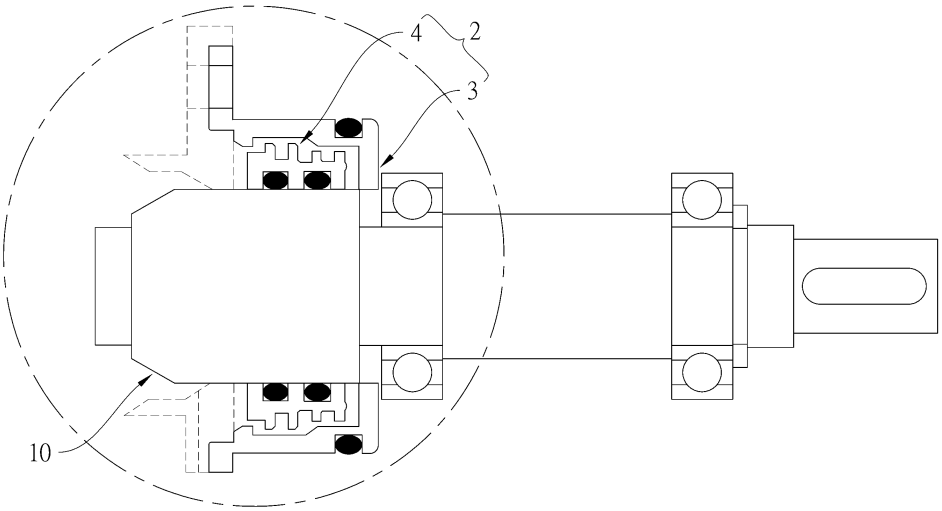
4
2
3
10

圖 3

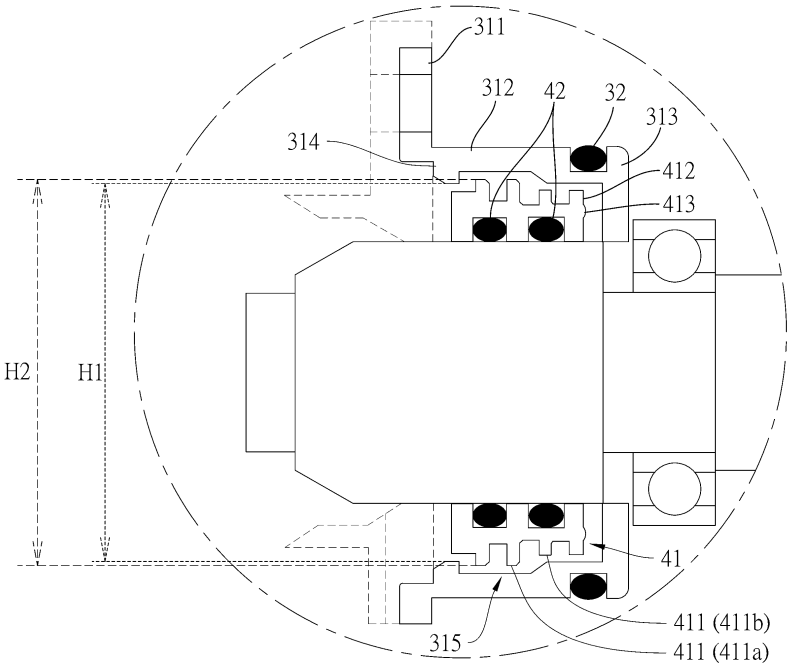
311
312
42
32
313
314
412
413
H2
H1
41
411 (411b)
315
411 (411a)

圖 4